WC Suspendu compact, 49x36,5 cm, Blanc brillant, Flavia
REF: B2330

. Installation : Suspendu / *wall-mounted*

. Matériel - *Material* : Céramique

. Garantie - *Waranty* : 5 ans / *years*

Informations techniques / *Technical Information*

Toutes les dimensions du produit sont nominales
All Product dimensions are nominal

Type d'évacuation : Horizontale / *Outlet type : Horizontal*

Conseil / *advice :*

. Mesurez votre cuvette avant l'installation
Measure your toilet before installation
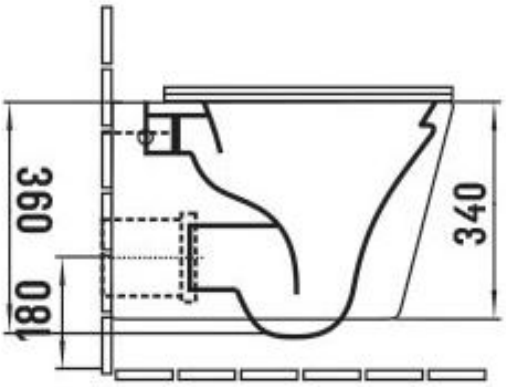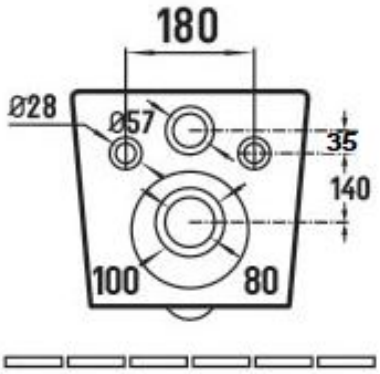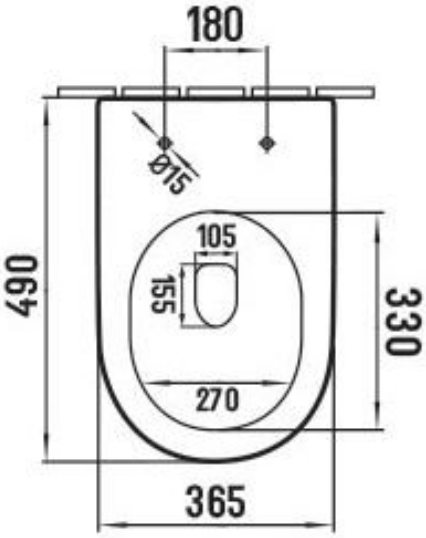
. Installer ce produit conformément aux instructions d'installation.
Install this product according to the installation instructions.