masalledebain.com



ROBINETTERIE DOUCHE · SALLE DE BAIN

Composition de douche encastrée Chatelet, inox brossé (VC-Lo

RÉF. VC-L014-SS

masalledebain.com

Nous vous remercions,

d'avoir choisi les produits masalledebain.com et de la confiance que vous nous accordez.

Cette notice réunit les caractéristiques techniques et les conseils d'installation de votre produit, tels qu'ils figurent dans la documentation du fabricant. Notre équipe reste à votre disposition pour toute question complémentaire.

Thank you,

for choosing masalledebain.com products and for the trust you have placed in us. This guide gathers the technical characteristics and installation advice for your product, as stated in the manufacturer's documentation. Our team is available for any further question.

VOTRE PRODUIT

Composition de douche encastrée Chatelet, inox brossé (VC-Lo VC-L014-SS

Ensemble de douche encastré avec mitigeur thermostatique · Pomme de tête ronde Ø 300 mm sur bras mural de 400 mm · Set douchette à main avec support mural et flexible · Platine 3 commandes à entraxes de 102 mm · Raccordements G1/2" · Picots anti-calcaire « Easy Clean » sur la douche de tête et

photo non disponible

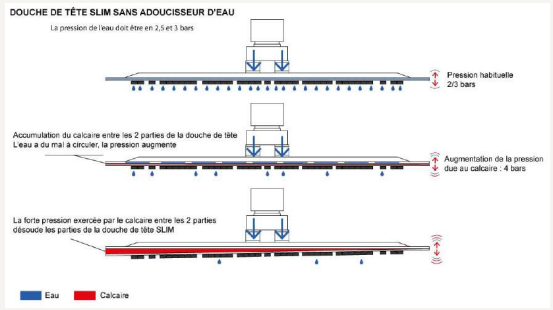

RÉFÉRENCE Reference	CATÉGORIE Category	POIDS Weight
VC-L014-SS	Robinetterie Douche	5.08 kg
DIAMÈTRE DE LA POMME DE TÊTE Head shower diameter	**LONGUEUR DU BRAS DE DOUCHE** Shower arm length	**HAUTEUR DU BRAS (COUDE)** Arm height (elbow)
300 mm	400 mm	132,5 mm
RACCORD DU BRAS Arm connection	**ENTRAXE ENTRE COMMANDES** Spacing between controls	**LARGEUR HORS-TOUT DES COMMANDES** Overall width of controls
G1/2"	102 mm + 102 mm	297 mm
DIAMÈTRE DES ROSACES Escutcheon diameter	**SAILLIE DU SUPPORT DE DOUCHETTE** Hand shower holder projection	**HAUTEUR DU SUPPORT DE DOUCHETTE AU-DESSUS DU MITIGEUR** Holder height above mixer
Ø 59 mm et Ø 68 mm	80 mm	214 mm
DIMENSIONS DU BOÎTIER D'ENCASTREMENT Concealed box dimensions	**PROFONDEUR D'ENCASTREMENT** Recess depth	**PERÇAGES CONSEILLÉS DANS LES CARREAUX** Recommended tile drilling
350 mm × 150 mm	76 mm	40 mm, 30 mm et 50 mm

SCHÉMA TECHNIQUE

Cotes et conseils

Dimensions en mm

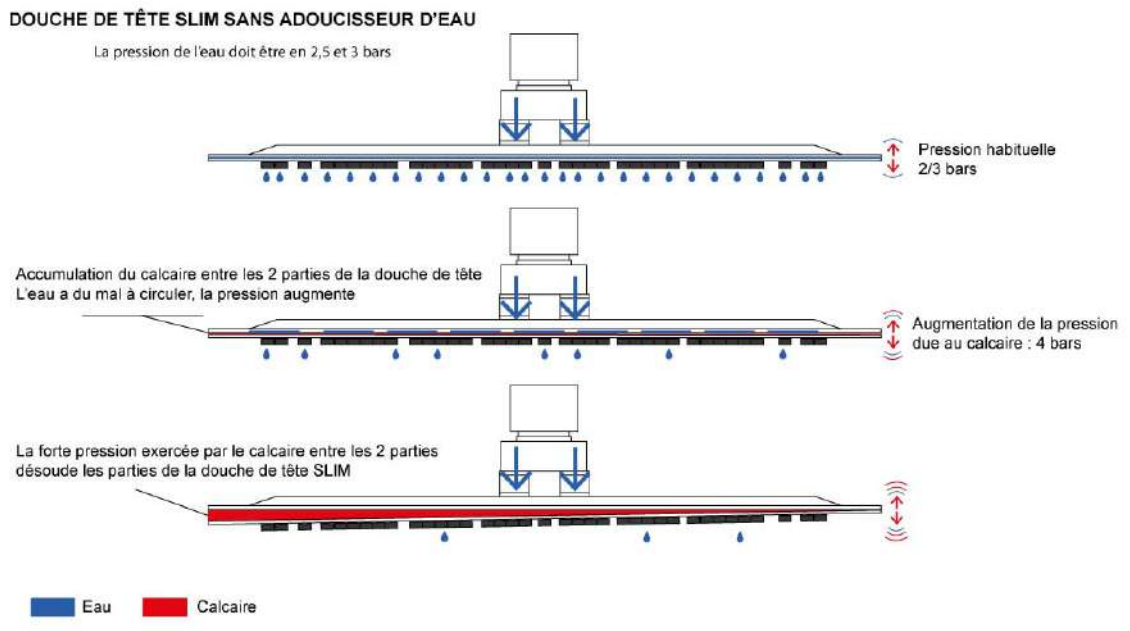

A Réservation murale

Prévoir une ouverture murale supérieure de 2 à 3 cm par rapport au boîtier d'encastrement.

Allow a wall opening 2 to 3 cm larger than the concealed box.

B Étanchéité des raccords

Vérifier qu'il n'y a aucune fuite d'eau au niveau du raccord entre le tuyau d'eau et le robinet.

Check that there is no water leak at the connection between the water pipe and the tap.

C Repérage chaud / froid

Respecter le sens des arrivées lors du raccordement : eau chaude et eau froide sont repérées sur le corps encastré.

Respect the inlet positions when connecting: hot and cold water are marked on the concealed body.

D Pose des poignées

Dévisser la petite tige de la poignée de l'inverseur, positionner la poignée sur la pièce encastrée, la serrer à la clé Allen puis revisser la tige.

Unscrew the small pin from the diverter handle, fit the handle on the concealed part, tighten it with an Allen key, then screw the pin back in.

Valeurs de la grille et conseils lus par une IA (Claude) dans les documents du fabricant joints à l'article : Notice installation VC-L014-11.13.pdf, Schéma technique VC-L014 .pdf, Notice d'entretien de la robinetterie.pdf, entretien-anticalcaire.pdf, schéma de l'article. Proposition à relire avant toute publication.

masalledebain.com

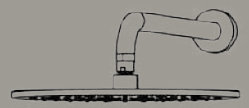

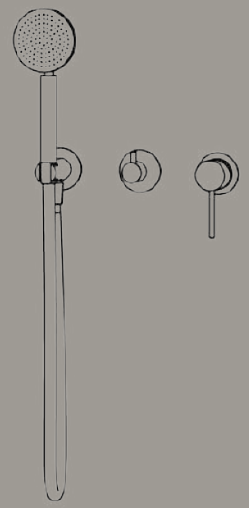

masalledebain.com

Nous vous remercions,

d'avoir choisi les produits masalledebain.com,
et de la confiance que vous nous accordez.
Afin d'assurer une installatio no ptimale,
nous vous invitons à suivre attentivement les instructions
renseignés dans ce document.
Notre équipe est à votredisposition pour toute assistance
complémentaire.

Thank you,

for choosing masalledebain.com products,
and for the trust you have placed in us.
To ensure optimal installation,
we invite you tocarefully follow the instructions given in t
his document. Our team is available for any further
assistance you may need.

Outils d'installation requis

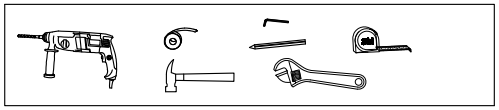

Conseils :

Veuillez vous assurer qu'il n'y a pas de fuite d'eau au niveau du raccord entre le tuyau d'eau et le robinet.
Eau chaude
Eau froide

Voir schéma des dimensions

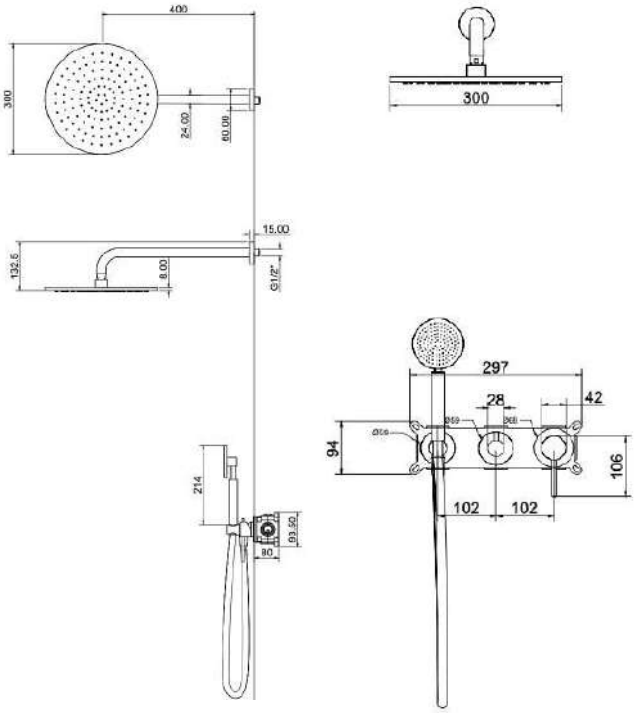

Prévoir une ouverture murale supérieure de 2 à 3 cm par rapport au boîtier d'encastrement.

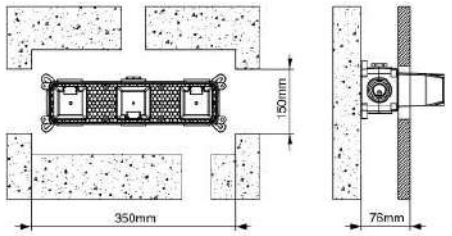

①

Dimensions de perçage conseillées pour les carreaux

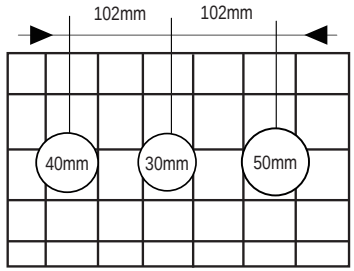

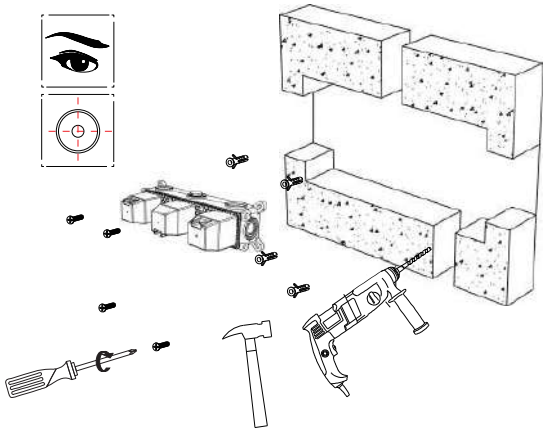

②

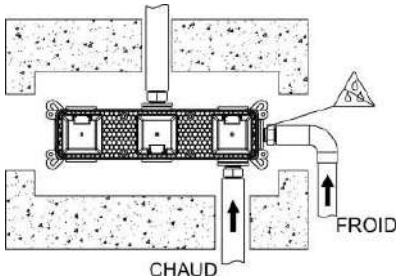

③

Raccorder la pomme de douche de plafond

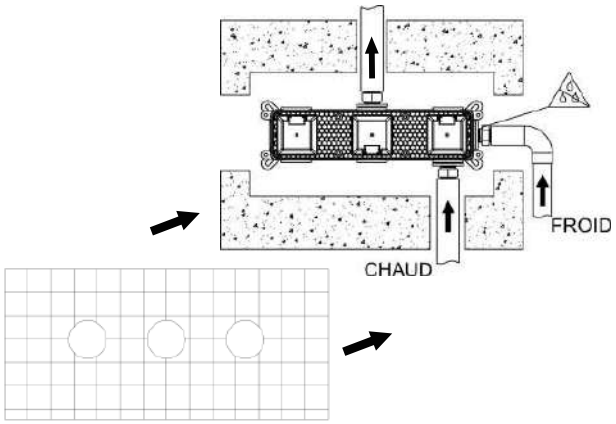

⑤

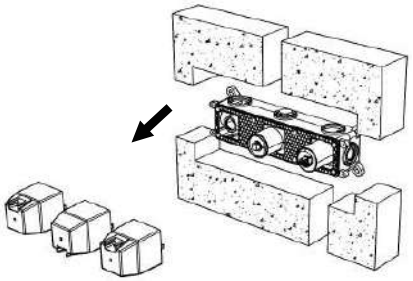

④

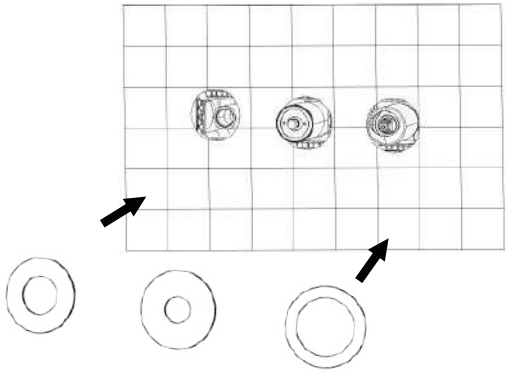

⑥

⑦

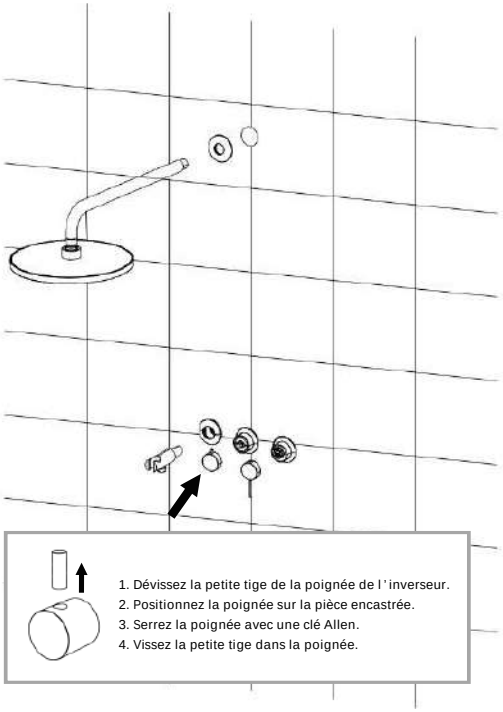

1. Dévissez la petite tige de la poignée de l ' inverseur.
2. Positionnez la poignée sur la pièce encastrée.
3. Serrez la poignée avec une clé Allen.
4. Vissez la petite tige dans la poignée.

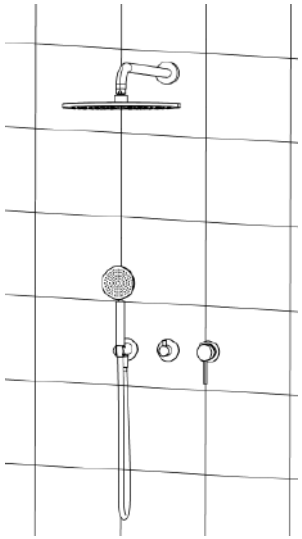

⑧

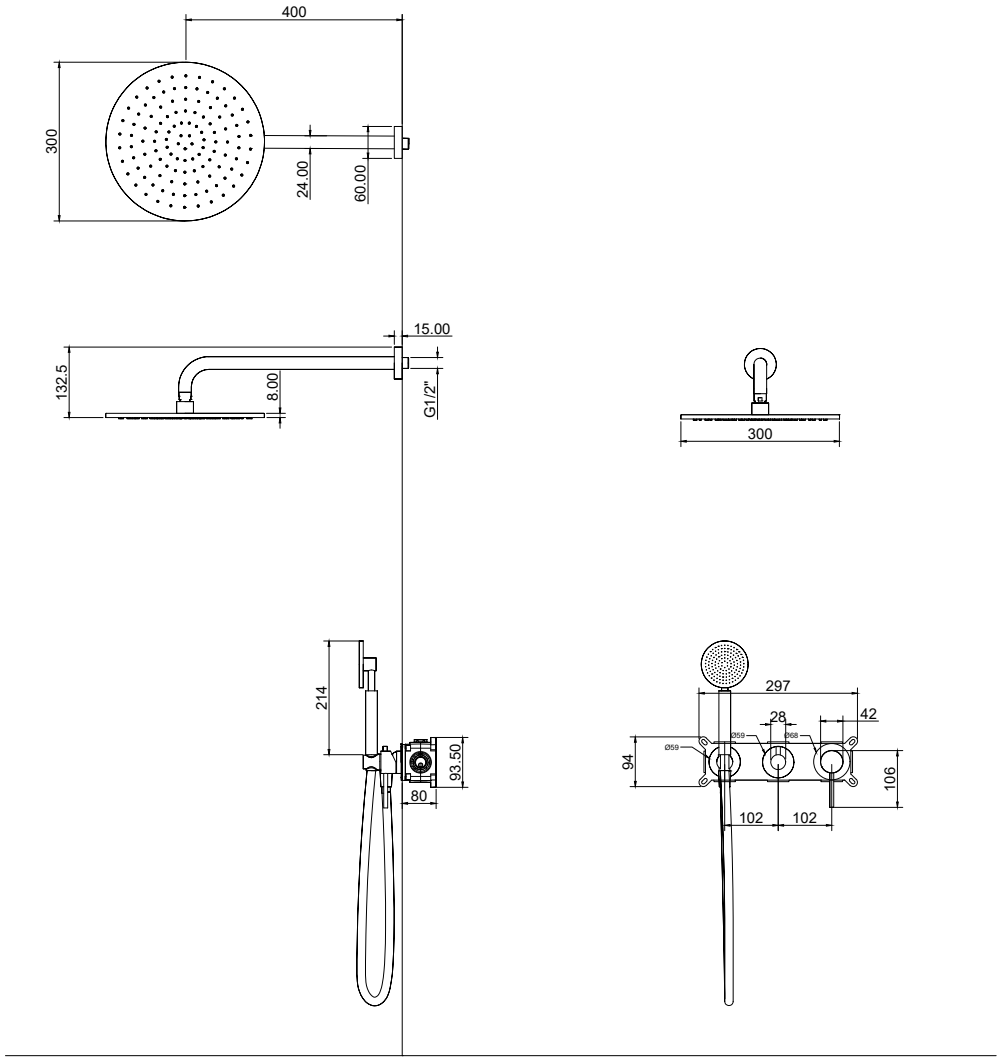
400
300
24.00
60.00
15.00
132.5
8.00
G1/2"
300
214
93.50
80
297
28
42
94
106
102
102

masalledebain.com

🧴 Notice d'entretien de la robinetterie

Pourquoi entretenir votre robinetterie ?

On a souvent tendance à croire que la robinetterie ne nécessite pas d'entretien particulier.
Si elle est effectivement conçue pour résister à un usage quotidien, un **entretien régulier** permet de **préserver son éclat** et d'en **prolonger la durée de vie**.

La composition et la protection du robinet

La majorité des robinets en laiton sont protégés par un **revêtement chromé obtenu par électrodéposition**, composé de plusieurs couches de **nickel** et de **chrome**.
Ce procédé confère au matériau une **forte résistance à la corrosion** et lui permet de se **protéger naturellement** grâce à un film protecteur homogène et imperméable.

Cependant, même si cette finition est robuste, elle peut être endommagée par un nettoyage inadapté ou des produits trop agressifs.

Produits à ne pas utiliser

Certains produits chimiques risquent d'abîmer le chrome et de provoquer une usure prématurée de la surface.
Il est donc fortement déconseillé d'utiliser – ou même de stocker à proximité – les produits suivants :

- Acide sulfurique
- Acide chlorhydrique
- Ammoniaque
- Eau de Javel
- Soude caustique
- Benzol
- Essence de térébenthine
- Acétone
- Alcool ou solvants puissants

👉 De façon générale, évitez **tout détergent abrasif ou toxique**, même sous forme de vapeurs.

Les bons gestes d'entretien

Lorsque l'eau s'évapore, surtout si elle est calcaire, elle laisse des **traces blanchâtres** et des **dépôts cristallisés** qui peuvent ternir la surface ou favoriser l'apparition de taches.
Un nettoyage simple et fréquent permet d'éviter ces désagréments.

Conseils d'entretien :

1. Nettoyez le robinet avec une **éponge douce** ou un chiffon microfibre non abrasif.
2. Utilisez **de l'eau tiède** et **un savon neutre**.
3. **Rincez soigneusement** avec un chiffon humide.
4. **Séchez et lustrez** ensuite à l'aide d'une peau de chamois ou d'un chiffon sec et propre.

⚠️ Évitez absolument les **éponges métalliques** ou les **chiffons rugueux**, qui risqueraient de rayer la finition.

À ne pas faire

- ❌ Ne pulvérisez **jamais** de produit directement sur la robinetterie : les microgouttes peuvent s'infiltrer dans les interstices et endommager les mécanismes internes.
- ❌ Ne laissez **pas l'eau sécher naturellement** : essuyez toujours votre robinet après utilisation pour prévenir les dépôts de calcaire.
- ❌ N'utilisez **aucun produit détartrant** non spécifiquement conçu pour les surfaces chromées.

ENTRETIEN DES PICOTS ANTI-CALCAIRE

Votre douche de tête ou douchette à main sont équipées de picots anti-calcaire «Easy Clean» pour un nettoyage rapide et facile.

Pour l'entretien, il suffit de frotter les picots avec les doigts et en appuyant dessus afin de retirer les résidus de calcaire qui peuvent empêcher le bon fonctionnement de la douchette.

Pour prolonger la durée de vie du produit, nous vous conseillons de répéter l'opération tous les 15 jours environ.

À noter que la garantie du produit ne couvre pas
les défauts causés par un mauvais entretien ou par la présence de calcaire ou impuretés

