masalledebain.com

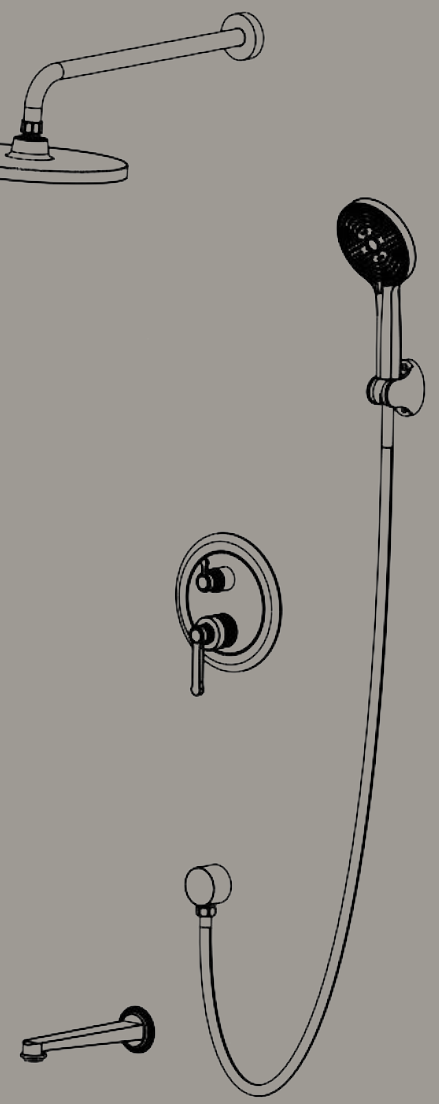

masalledebain.com

Nous vous remercions,

d’avoir choisi les produits masalledebain.com,
et de la confiance que vous nous accordez.
Afin d’assurer une installatio no ptimale,
nous vous invitons à suivre attentivement les instructions renseignés dans ce document.
Notre équipe est à votredisposition pour toute assistance complémentaire.

Thank you,

for choosing masalledebain.com products,
and for the trust you have placed in us.
To ensure optimal installation,
we invite you tocarefully follow the instructions given in this document. Our team is available for any further assistance you may need.

Outils d'installation requis

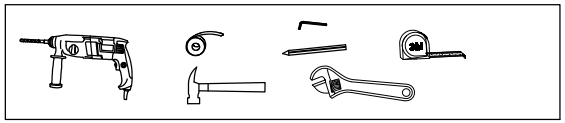

Consei

Veuillez vous assurer qu'il n'y a pas de fuite d'eau
au niveau du raccord entre le tuyau d'eau et le robinet.
Eau chaude
Eau froide

Voir schéma des dimensions

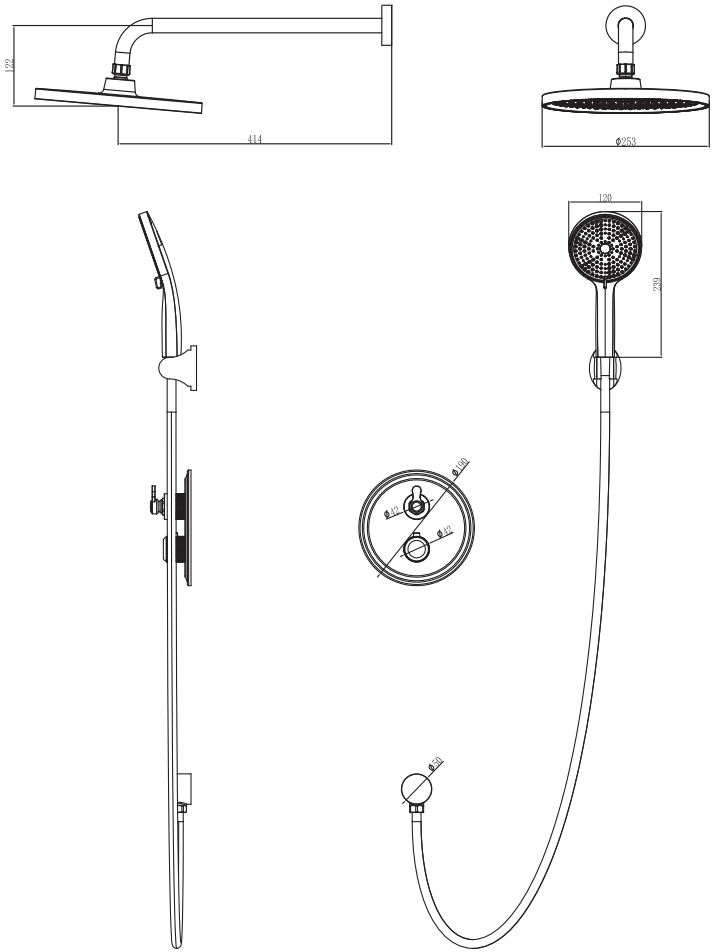

Prévoir une ouverture murale supérieure de
2 à 3 cm par rapport au boîtier d'encastrement.

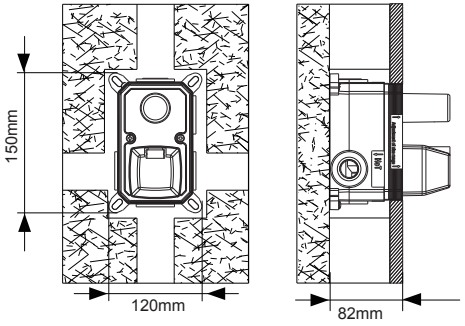

①

Dimensions de perçage conseillées pour les carreaux

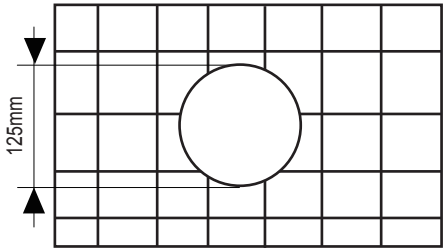

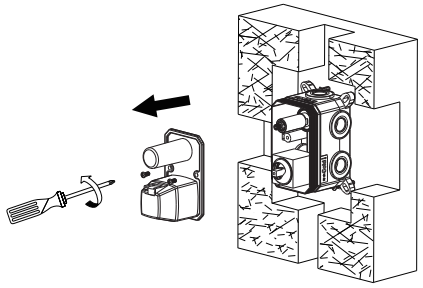

③

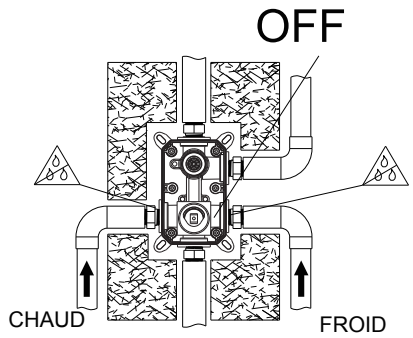

④

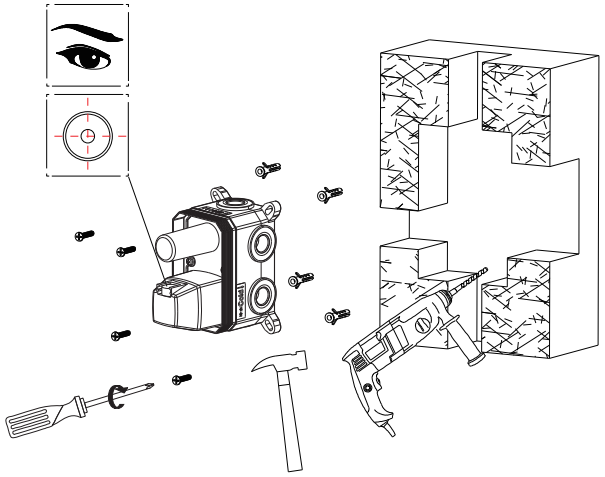

②

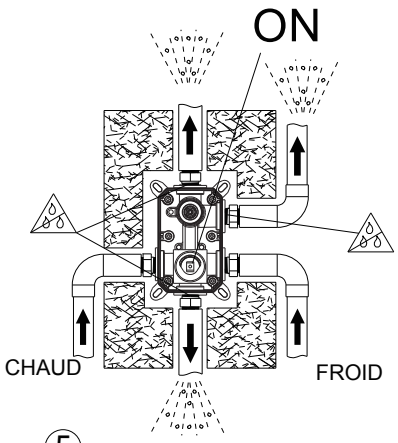

⑤

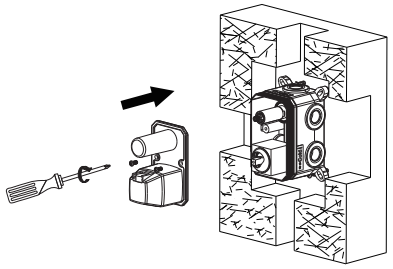

⑥

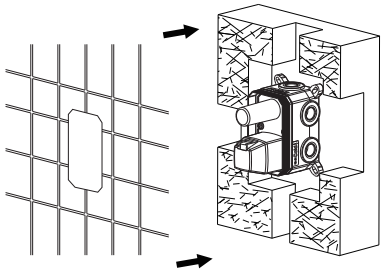

⑦

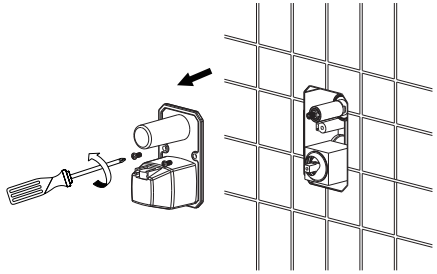

⑧

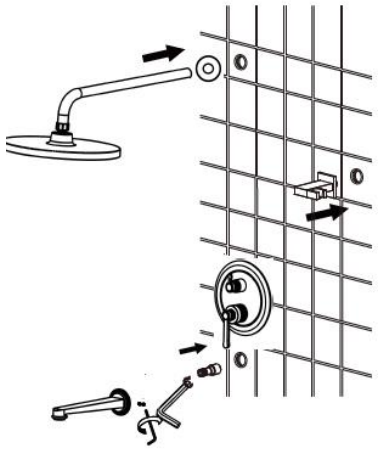

⑪

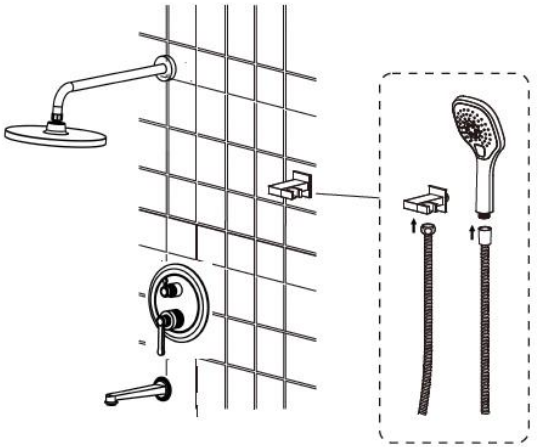

⑫

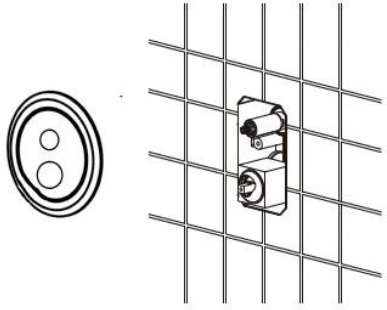

⑨

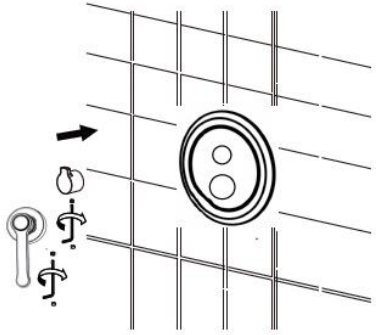

⑩

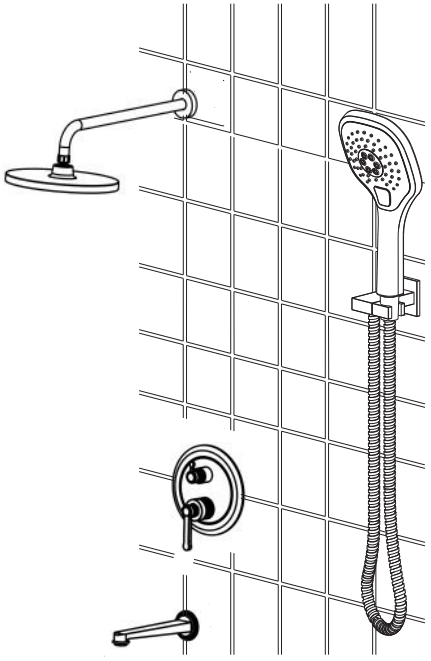

⑬