INSTRUCTIONS D'INSTALLATION

LE NON-RESPECT DE L'UNE DES INSTRUCTIONS
DE CE GUIDE RENDRA NULLES TOUTES LES GARANTIES

masalledebain.com

Meuble-Vasque suspendu

GUIDE D'INSTALLATION

INSTRUCTIONS D'INSTALLATION

Félicitations pour l'achat de votre nouvelle vasque. Nous espérons que vous apprécierez votre nouveau produit et que vous penserez à nous pour de futurs projets. Les produits
ont été fabriqués selon les normes les plus élevées de qualité et de savoir-faire.

Veuillez vous assurer de lire les instructions ci-dessous avant l'installation.

INFORMATIONS GÉNÉRALES ⚠

La garantie ne s'appliquera pas si:

- Le produit a été endommagé par une utilisation incorrecte ;
- Le produit n'a pas été utilisé conformément à un guide d'instructions applicable ;
- L'acheteur a tenté de modifier ou de réparer le produit ;
- L'acheteur n'a pas respecté le guide des instructions d'entretien ;

Important:

- Faire attention lors du transport et de la manutention des marchandises ;
- Ce produit doit être installé par un professionnel qualifié et titulaire d'une licence ;

Au professionnel :

- Veuillez vous assurer qu'une copie des instructions d'installation soit laissée à l'utilisateur fi nal pour référence ultérieure.

GARANTIE

2 ans: remplacement du produit et des pièces

AVANT L'INSTALLATION

Vérifiez soigneusement le contenu de la vasque avant l'installation. Si des dommages sont constatés ou s'il existe un défaut visible, ne poursuivez pas l'installation et informez immédiatement le fournisseur. La garantie sera annulée si le produit a été installé.

OUTILS NÉCESSAIRES POUR L'INSTALLATION



Perceuse électrique / à batterie



Foret

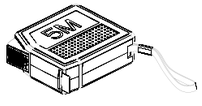

Ruban à mesurer

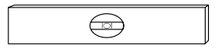

Niveau à bulle

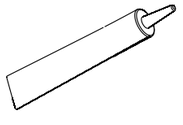

Cuisine & Salle de bains
Silicone non acide

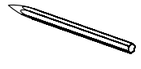

Crayon

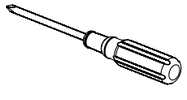

Tournevis

INSTRUCTIONSD'ENTRETIEN

Pour que vos produits conservent l'élégance du jour de leur installation, veuillez lire le guide ci-dessous.

ENTRETIEN DE SPORTES ET DU MEUBLE :

Un nettoyage régulier avec un chiffon humide est suffisant. N'utilisez jamais de détergents puissants ni de nettoyants abrasifs, car cela pourrait endommager la finition de surface de votre meuble.

masalledebain.com

1 Pré-plaquage

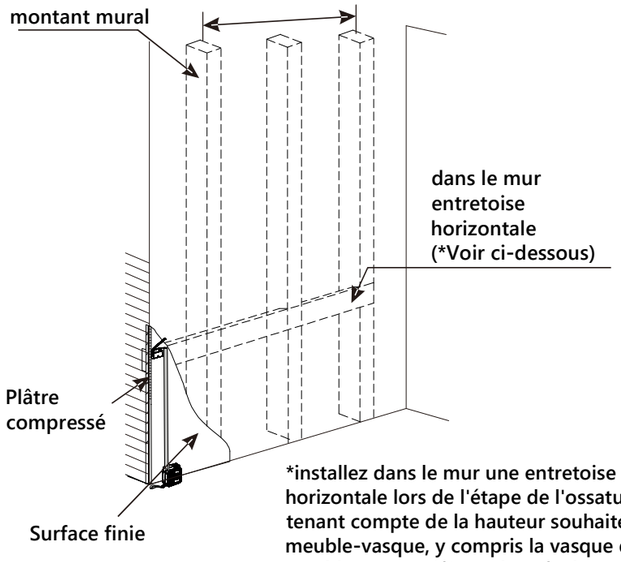

*installez dans le mur une entretoise horizontale lors de l'étape de l'ossature en tenant compte de la hauteur souhaitée du meuble-vasque, y compris la vasque du meuble-vasque (étape de pré-plaquage)

2

Post-plaquage

L'épaisseur du mur doit être d'au moins 15 mm

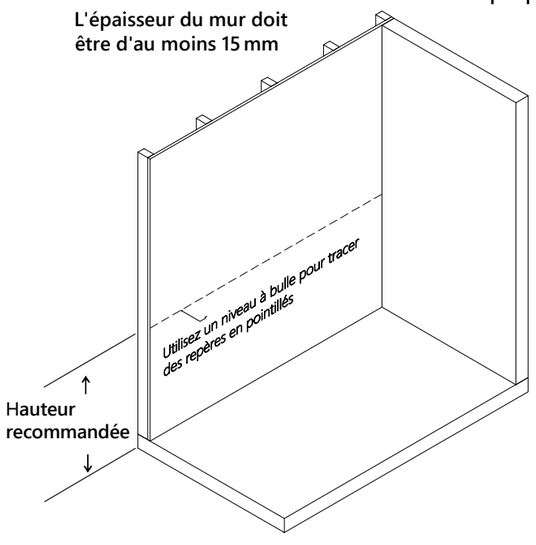

Utilisez un niveau à bulle pour marquer les trous de fixation du meuble-vasque
La hauteur suggérée avec une vasque sous-plan est: 800 mm
La hauteur suggérée avec une vasque à poser est: 760 mm

3

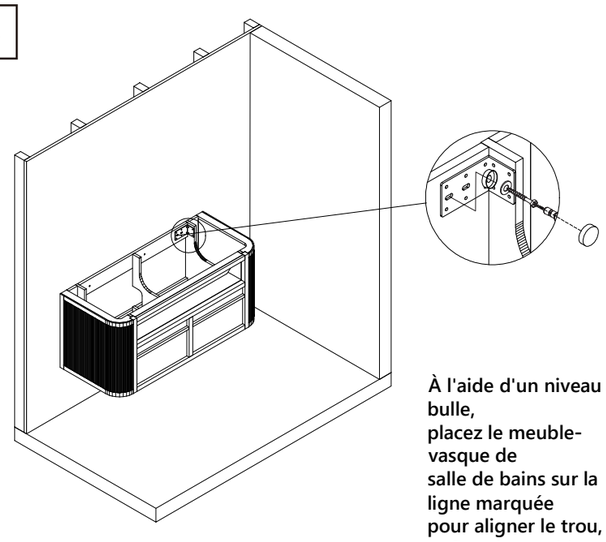

À l'aide d'un niveau à bulle,
placez le meuble-vasque de
salle de bains sur la ligne marquée
pour aligner le trou,
et fixez le meuble
au mur avec des vis
Ensuite, ajustez les tiroirs.

4

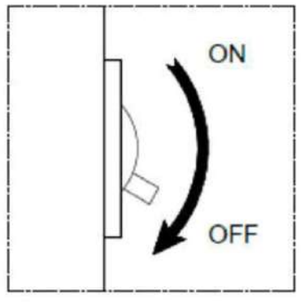

5

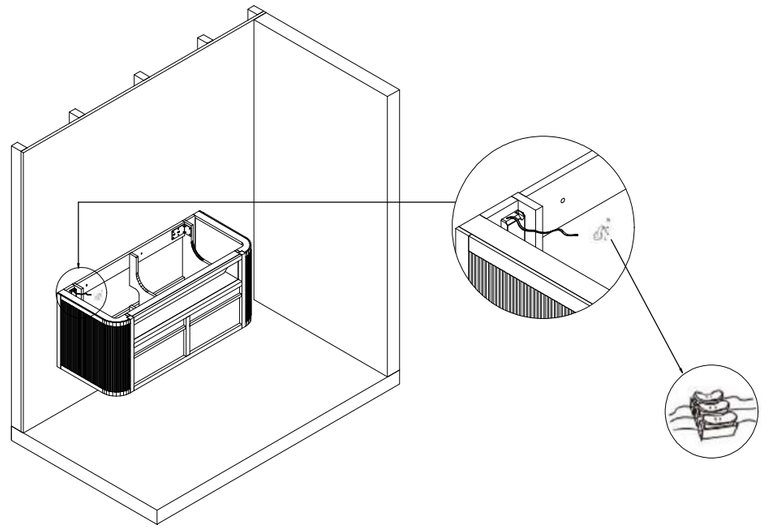

Connectez et sécurisez chaque fil correctement avec le connecteur de fils à 3 trous (D). Connectez le fil bleu du miroir (A) au fil blanc. Connectez le fil marron du miroir au fil noir. Connectez le fil de terre vert du miroir au fil de terre.

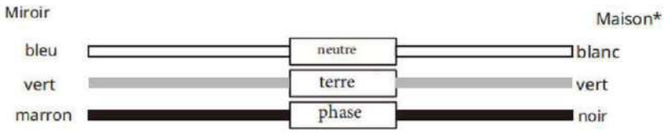

Les fils d'alimentation domestique peuvent varier de couleur. Veuillez vous assurer de vérifier les fils réels de la maison avec un électricien certifié avant l'installation.

6

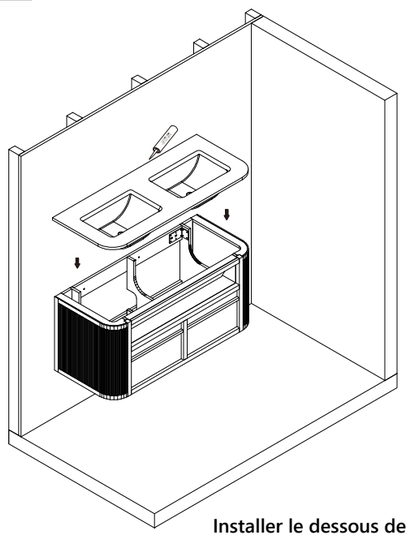

Installer le dessous de vasque avec un silicone non acide pour cuisine et salle de bains

7

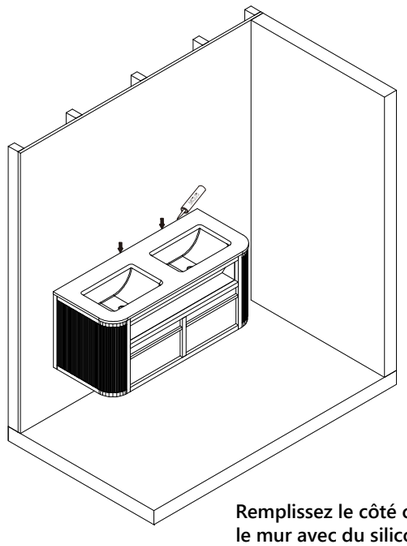

Remplissez le côté contre le mur avec du silicone et terminez

8

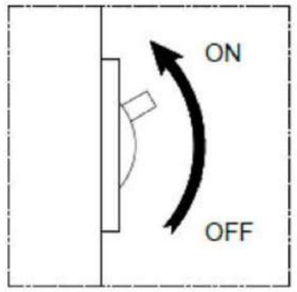

9

Le meuble doit être scellé le long du bord arrière du dessus et sur les côtés contre le mur avec du silicone non acide pour salle de bains et cuisine. Scellez autour du meuble avec du silicone.

10

Veuillez noter que lors de l'installation d'une vasque sous-plan ou d'une vasque à poser sur un plateau en pierre, elles doivent être fixées au silicone. Lorsque le silicone a séché, assurez-vous de faire un joint autour de la vasque et du plateau en pierre.

11

Le meuble-vasque est maintenant prêt pour l'installation de la robinetterie et de la bonde.

Ce produit est classé IP44 et convient à une installation dans les zones : 2 et hors zone

Schéma de câblage (Fig.E)

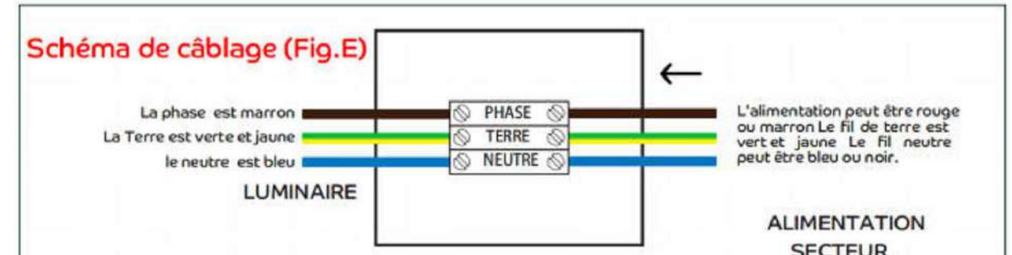

Informations sur la sécurité électrique

masalledebain.com recommande que tous les produits électriques de salle de bain soient installés conformément aux réglementations en vigueur en matière de construction et de câblage. En cas de doute, veuillez contacter un électricien. Assurez-vous que l'alimentation secteur est coupée avant de commencer l'installation.

RÉGLAGE ET DÉMONTAGE DES TIROIRS

GLISSIÈRE DE TIROIR DTC À MONTAGE RAPIDE

Installation

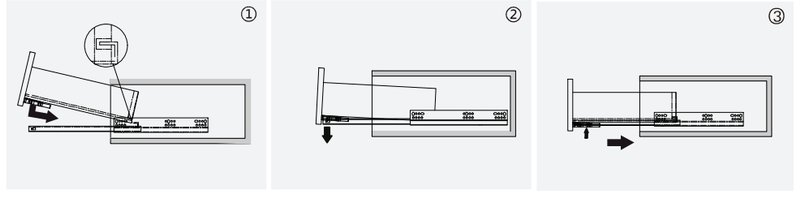

Démontage

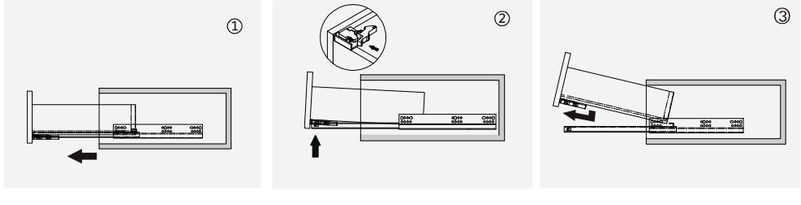

Réglage

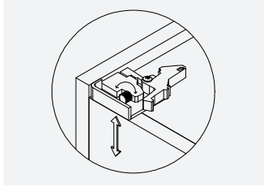

LE NON-RESPECT DE TOUTES LES INSTRUCTIONS DE CE GUIDE ANNULERA TOUTES LES GARANTIES