masalledebain.com

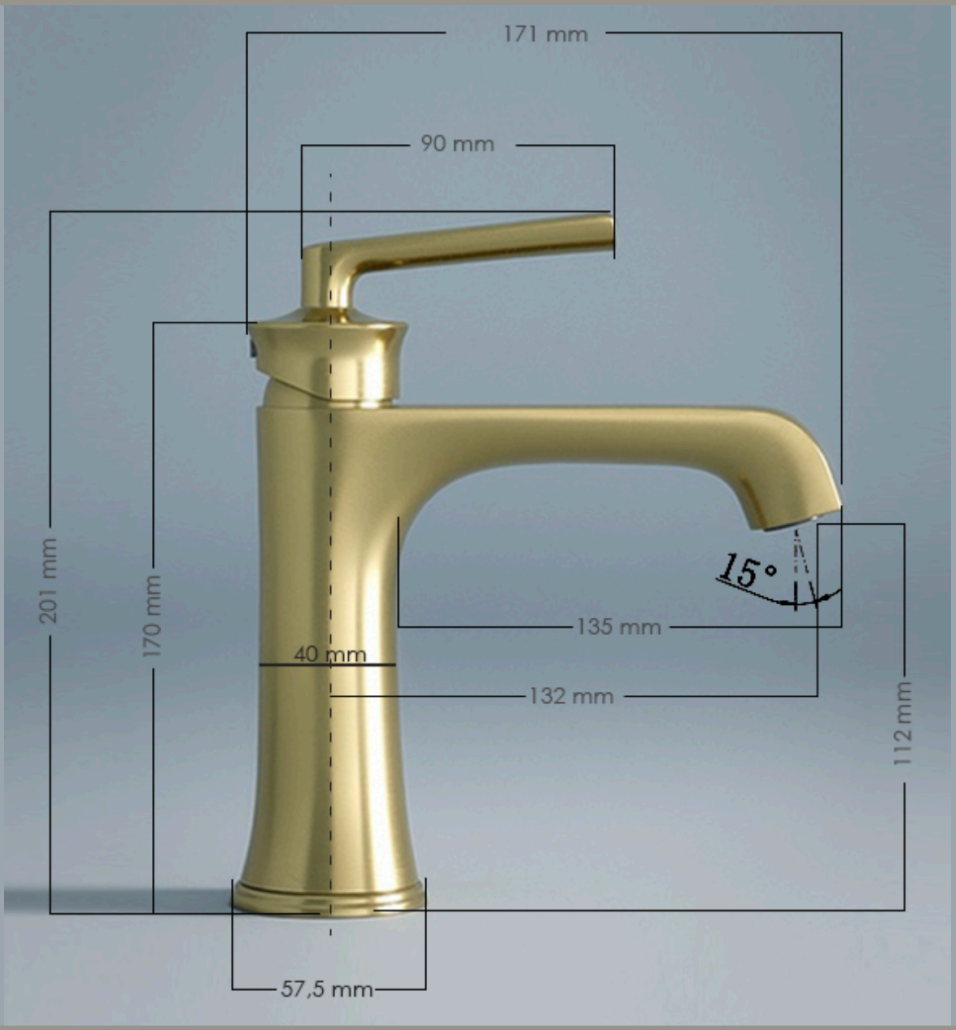

ROBINET MITIGEUR LAVABO · DORÉ BROSSÉ PVD

ART DÉCO

Notice d'installation, d'entretien & garantie

RÉF. 6.024.111-00-209

GARANTIE 5 ANS

masalledebain.com

Nous vous remercions,

d'avoir choisi les produits masalledebain.com. Suivez cette notice pour installer votre mitigeur Art Déco et préserver durablement sa finition dorée brossée.

Thank you,

for choosing masalledebain.com products. Follow this guide to install your Art Déco basin mixer and keep its brushed gold finish looking its best.

VOTRE PRODUIT

Robinet mitigeur lavabo Art Déco

HAUTEUR	SAILLIE	HAUTEUR SOUS BEC
20,1 cm	13,2 cm	11,2 cm

Référence	6.024.111-00-209
Système	Mitigeur eau chaude / eau froide, monotrou
Pose	À poser, sur plage · perçage **Ø 35 mm** · plan de 35 mm max.
Finition	Doré brossé, traitement **PVD**
Dimensions	Embase Ø 57,5 mm · corps 40 mm · manette 90 mm · jet incliné à 15°
Débit	6,93 L/min à 3 bar
Flexibles d'alimentation	Fournis · G 3/8
Bonde · siphon	En option
Garantie	Corps **5 ans** · traitement PVD **2 ans**

TECHNOLOGIE PVD

Le dépôt physique en phase vapeur crée un revêtement d'une très grande dureté de surface : une couleur dorée durable, résistante aux rayures et à l'usure, sans écaillage.

Dimensions & préparation

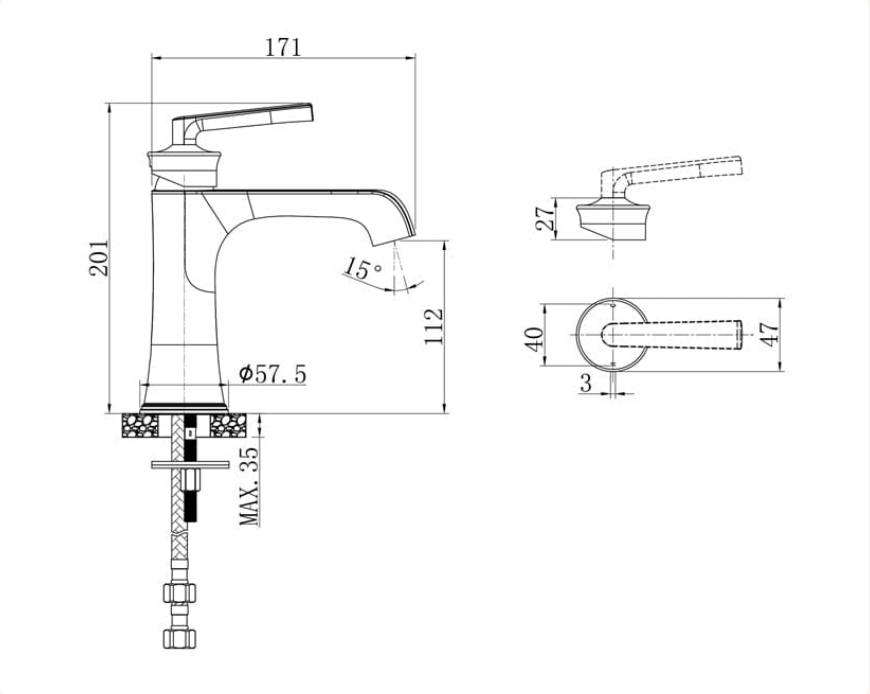

Vue de profil, manette et embase · cotes en mm

HAUTEUR TOTALE
201 mm

LONGUEUR TOTALE
171 mm

SORTIE D'EAU / PLAN
112 mm

AXE CORPS / SORTIE D'EAU
132 mm

ÉPAISSEUR DU PLAN
35 mm max.

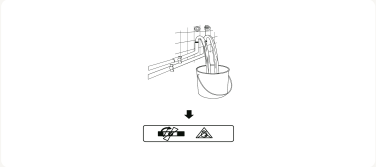

Purger

Faites couler l'eau chaude et froide quelques instants pour évacuer sable et résidus avant le raccordement.

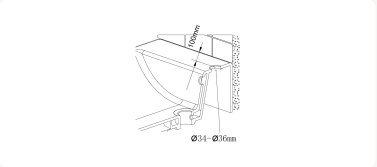

Vérifier le perçage

Trou de **Ø 35 mm** dans la vasque ou le plan (pierre, stratifié), épaisseur **35 mm maximum**.

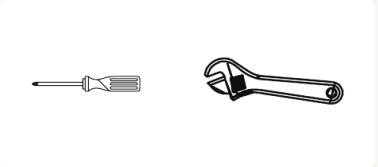

Outils

Clé à molette, clé plate, perceuse si besoin. Coupez l'arrivée d'eau générale.

Flexibles : ni pliés, ni tordus, ni vrillés

Légère courbure

✓ OUI

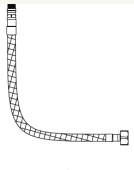

Angle arrondi

✓ OUI

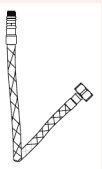

Pliure

× NON

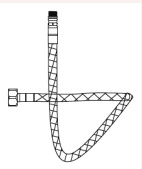

Boucle

× NON

Torsion

× NON

Installation en 6 étapes

01
Percer le plan

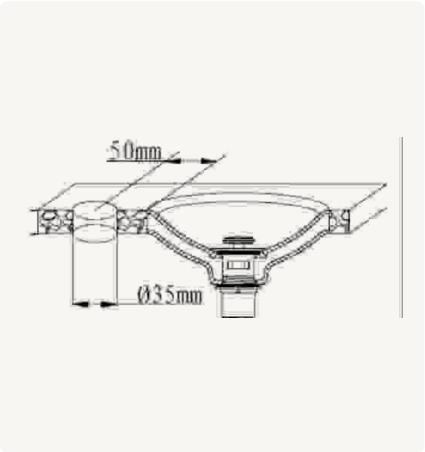

Dans un plan en pierre ou stratifié, percez un trou de **Ø 35 mm**, à environ 50 mm du bord de la vasque.

02
Tige & flexibles

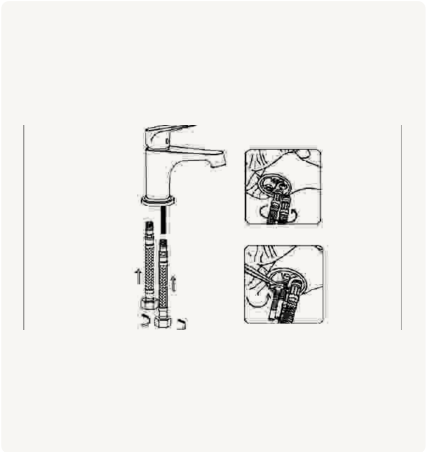

Vissez la **longue tige filetée** et les deux flexibles d'alimentation sous le robinet, **à la main**.

03
Fixer sous le plan

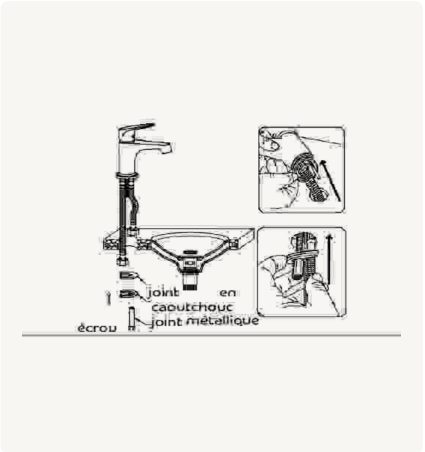

Par-dessous, enfilez la rondelle caoutchouc, puis le joint métallique, et vissez l'**écrou long** sur la tige.

04
Serrer

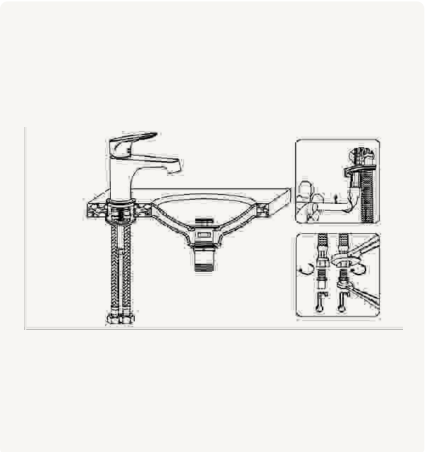

Orientez les pointes du joint métallique **vers le haut**. Alignez le robinet, puis serrez l'écrou long à l'aide d'un outil.

05
Raccorder l'eau

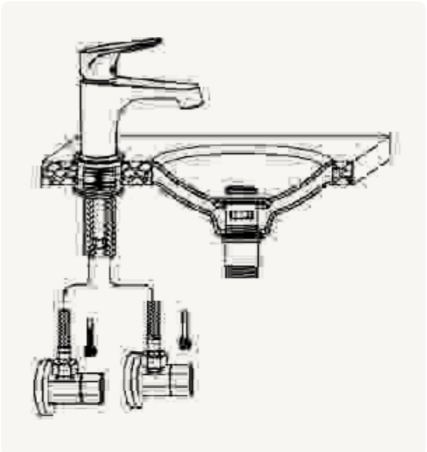

Vérifiez la présence des joints, puis raccordez les flexibles aux robinets d'arrêt : **chaud à gauche, froid à droite**. Ouvrez l'eau et contrôlez l'étanchéité.

06
Bonde (en option)

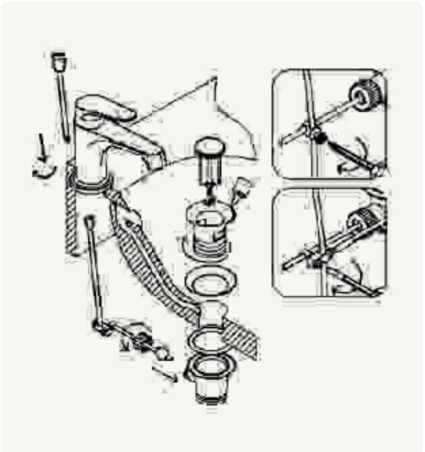

Si une bonde est fournie, montez-la et réglez la tirette selon le schéma.

! **Flexibles**

Ne tordez, n'étirez et ne pliez jamais fortement les flexibles pendant l'installation : cela peut provoquer une défaillance et **annuler la garantie**.

Entretien de la finition

03

Produits

Eau tiède et savon doux, ou vinaigre blanc dilué à 50 %.

Matériel

Chiffon microfibre ou éponge non abrasive. Séchez après usage pour éviter le calcaire.

Application

Ne pulvérisez jamais directement sur le robinet : appliquez le produit sur le chiffon.

SELON VOTRE FINITION

Chromé brillant	Eau savonneuse tiède, séchage. Vinaigre dilué si calcaire. Évitez les anticalcaires industriels.
Noir / couleurs mates	Microfibre humide, savon neutre. Ni acide, ni vinaigre pur, ni nettoyant vitres.
Doré brossé (PVD) · votre finition	Microfibre et eau tiède savonneuse. Ni polish, ni solvant, ni acide.
Inox brossé	Eau savonneuse, dans le sens du brossage. Ni chlore, ni Javel, ni paille de fer.

Produits proscrits

Éponges abrasives (paille de fer, grattoir), poudres à récurer, ammoniaque, eau de Javel, acides concentrés : ils **détruisent définitivement** les traitements de surface (PVD, chrome, peinture).

Détartrer le mousseur

Une baisse de débit ou un jet dévié vient généralement du calcaire dans le mousseur.

1. **Démontage** : desserrez le mousseur à la main ou à la clé, en intercalant un tissu pour ne pas rayer la finition.
2. **Bain** : plongez la grille et les pièces plastiques dans du vinaigre blanc tiède 30 à 45 minutes.
3. **Remontage** : rincez à l'eau claire (brosse à dents souple si besoin), puis revissez sans forcer.

Vérifier les flexibles

En cas de problème d'arrivée d'eau, de pression ou de fuite, commencez par contrôler l'état des flexibles.

1 · Flexible obstrué ?

Un flexible bouché n'alimente plus le robinet.

× Obstrué

✓ OK

2 · Joints en bon état ?

Un joint absent ou abîmé provoque des fuites.

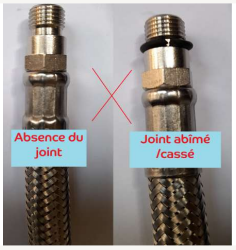

× Joint absent / abîmé

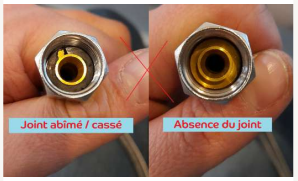

× Joint abîmé / absent

✓ OK

✓ OK

3 · Flexible plié ou endommagé ?

Perte de pression, mauvais équilibre chaud/froid, voire fuites.

× Plié / abîmé

✓ OK

> Si le problème persiste, contactez notre service après-vente.

Garantie

La garantie fabricant suppose une installation par un **professionnel qualifié**, dans le respect des normes, de cette notice et des règles de l'art, ainsi qu'un entretien conforme.

Vice caché

Défaut rendant le produit impropre à son usage, existant à la vente. Le consommateur doit en apporter la preuve et dispose de **2 ans** pour agir.

Garantie commerciale

Corps **5 ans**, traitement PVD **2 ans**. Couvre les dysfonctionnements si le produit a été correctement entretenu. Main-d'œuvre et dépose-repose exclues.

Non couvert

- Pièces d'usure (joints), consommables (filtres, mousseurs)
- Calcaire, traces d'eau, produits nettoyants agressifs
- Défauts liés à l'installation ou au transport
- Modifications sans effet sur l'usage

Fin de la garantie

- Non-respect de la notice ou de l'entretien
- Intervention d'une personne non qualifiée
- Usure normale, dégradation, mauvaise utilisation
- Gel, inondation, incendie, catastrophe naturelle

i **Le calcaire n'est jamais couvert.** Il bloque la cartouche, abîme les joints et réduit le débit du mousseur : détartrez d'autant plus souvent que votre eau est dure. Hors garantie, transport, diagnostic, pièces et main-d'œuvre sont à la charge du client.

Une question ? Notre équipe vous accompagne.

masalledebain.com

GROUPE ART ET STYLES · SPÉCIALISTE SALLE DE BAIN DEPUIS 1974

☎ 01 84 25 42 54 ✉ Contact@masalledebain.com www.masalledebain.com