Item No. G-8-024-90

Without LOGO and Chinese

Not include faucet



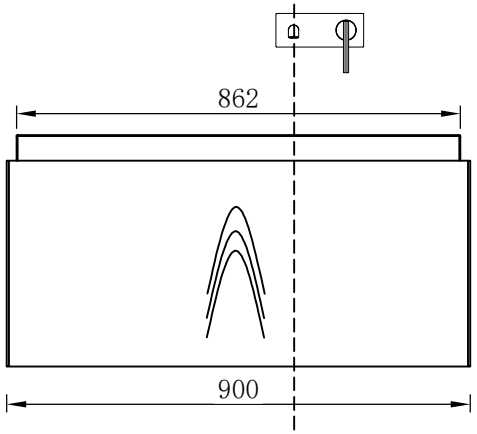

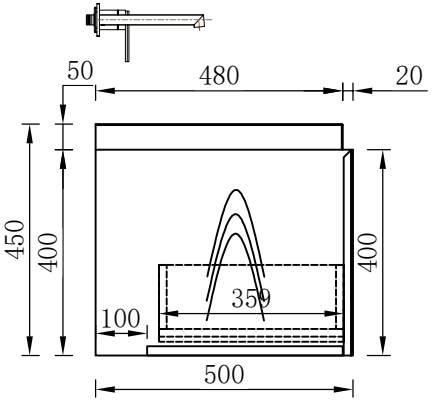



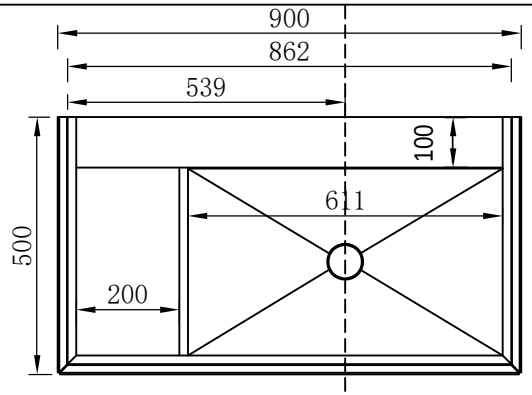

Miinona米诺娜

Bathroom Creator浴室造物者

Agency	ART ET STYLES
Order No.	P26070154
Add.	/
Date	2026-8-3
Designer	邹炜

产品型号	G-8-024-90
Vanity size /color	900*500*400 T-083
Counter-top：	862*480*140/H-041

台面描述	
主柜描述	

现场注意事项	
客户签字	