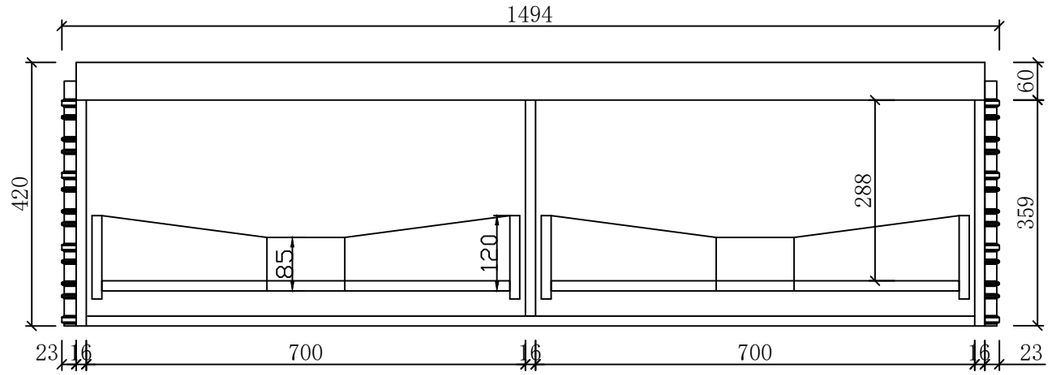
1494
420
60
359
288
85
120
23
16
700
16
700
16
23

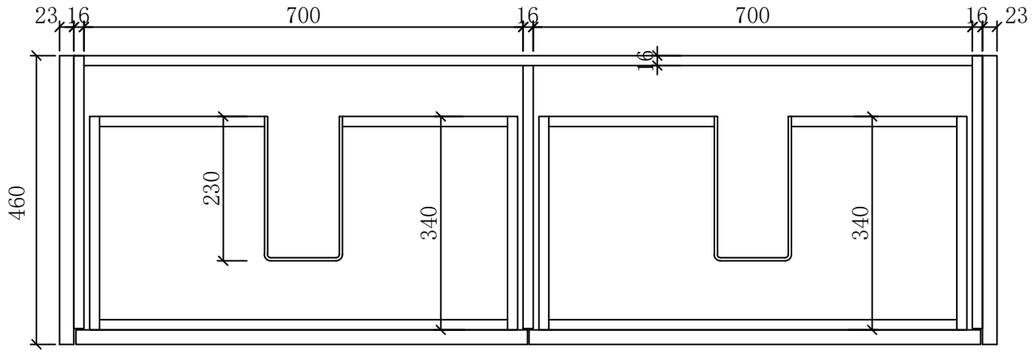
23
16
700
16
700
16
23
16
460
230
340
340

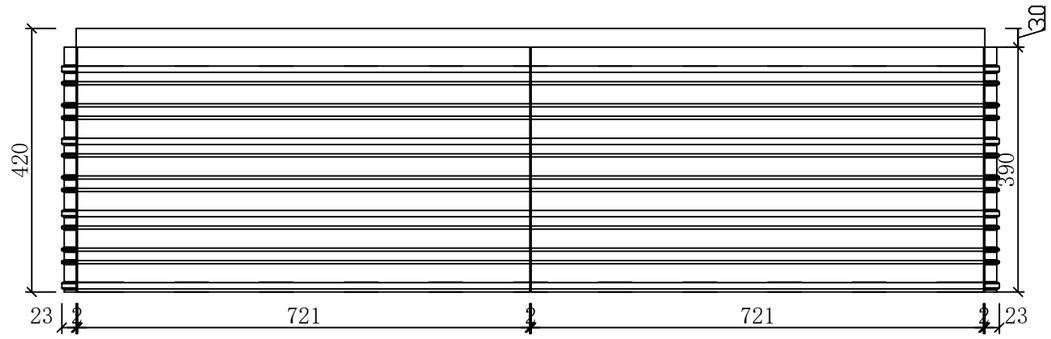
30
420
390
23
2
721
2
721
2
23

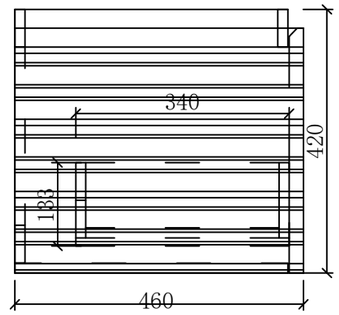
340
420
133
460

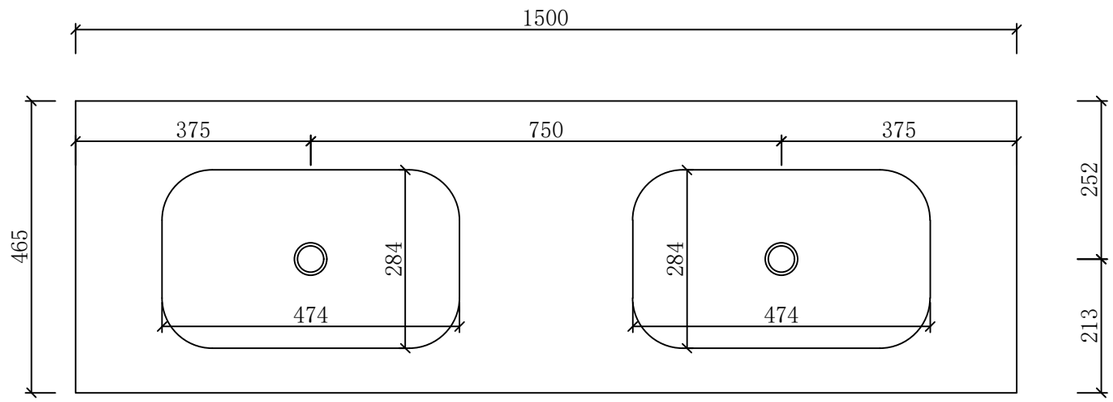
1500
375
750
375
465
252
213
284
284
474
474