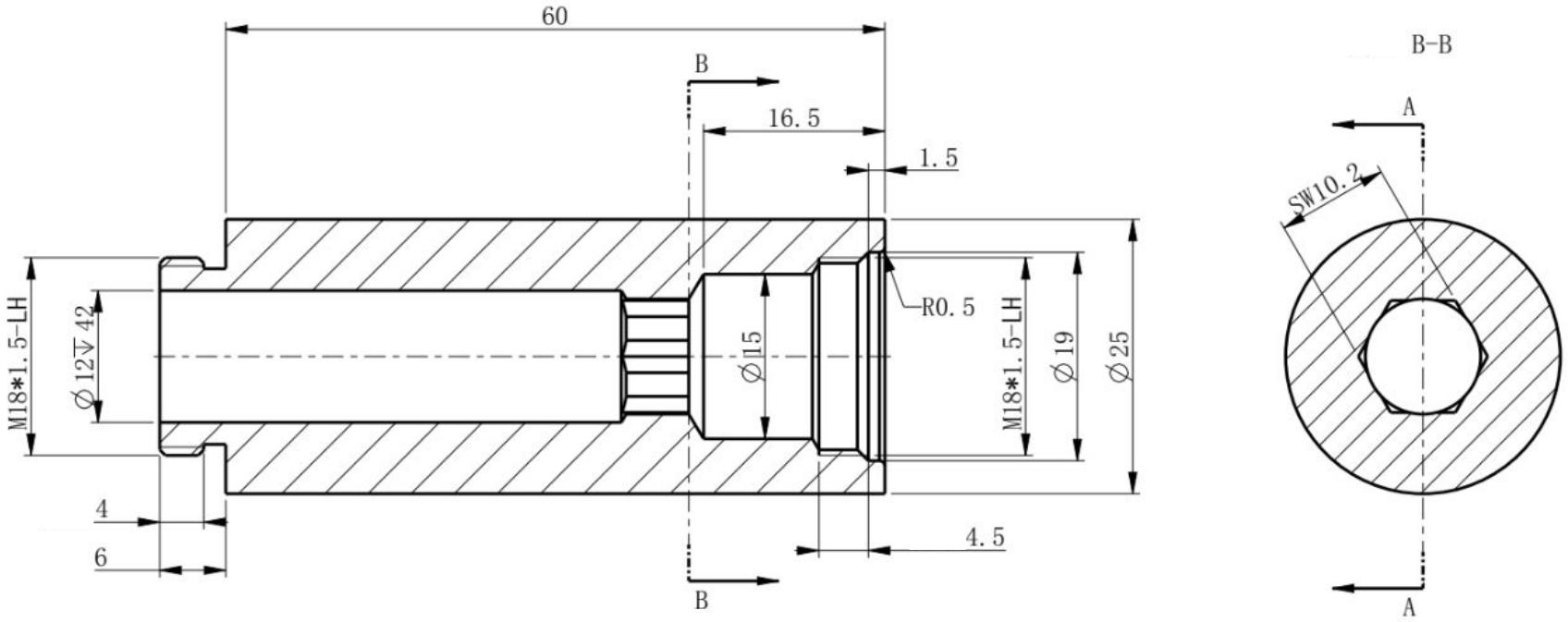
60
B
16.5
1.5
R0.5
M18*1.5-LH
⌀12↧42
⌀15
M18*1.5-LH
⌀19
⌀25
4
6
4.5
B
B-B
A
SW10.2
A