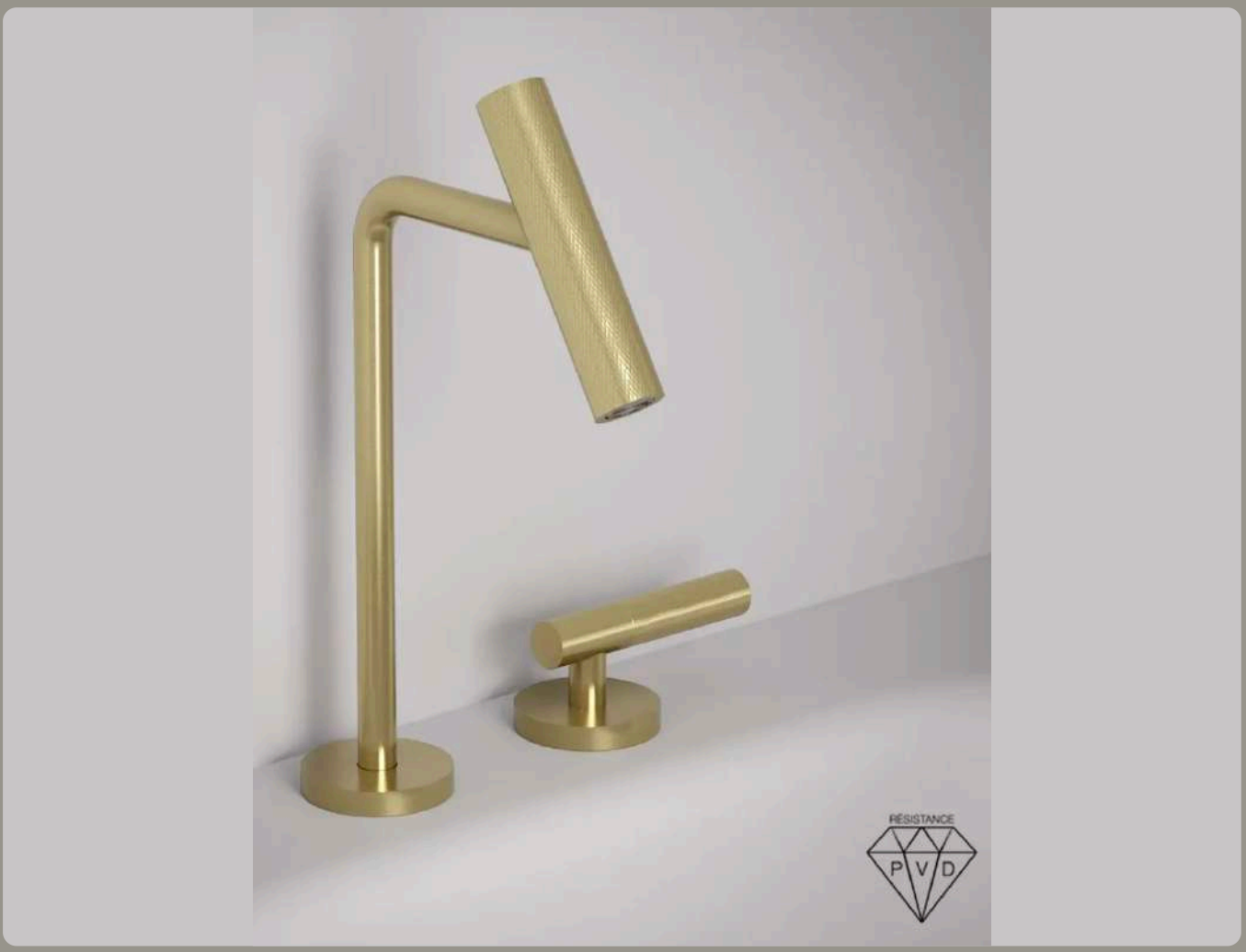

MITIGEUR LAVABO 2 TROUS · LAITON DORÉ BROSSÉ PVD

Mitigeur lavabo 2 trous

Hauteur standard · Notice d'installation, d'entretien & garantie

RÉF. 215621-GOLD

GARANTIE 5 ANS

masalledebain.com

Nous vous remercions,

d'avoir choisi les produits masalledebain.com. Suivez cette notice pour installer votre mitigeur lavabo 2 trous et préserver durablement sa finition dorée brossée.

Thank you,

for choosing masalledebain.com products. Follow this guide to install your two-hole basin mixer and keep its brushed gold finish looking its best.

VOTRE PRODUIT

Mitigeur lavabo 2 trous · hauteur standard

HAUTEUR	SAILLIE	HAUTEUR SOUS BEC
25,7 cm	15 cm	16,7 cm

Référence	215621-GOLD
Système	Mitigeur 2 trous (bec + manette séparés) · cartouche céramique progressive
Installation	Sur plan · **2 perçages Ø 35 mm**, entraxe 10 cm minimum
Matière · forme	Laiton · cylindrique, bec et manette texturés
Finition	Doré brossé, traitement **PVD**
Débit	5,6 L/min à 3 bar
Flexibles d'alimentation	60 cm
Bonde · siphon	En option
Normes · garantie	CE · ACS · **5 ans**

TECHNOLOGIE PVD

Le dépôt physique en phase vapeur vaporise du métal sous vide pour former une couche invisible et ultra-résistante : une couleur durable et une protection contre les rayures et l'usure, sans écaillage.

AVANT DE COMMENCER

Dimensions & préparation 01

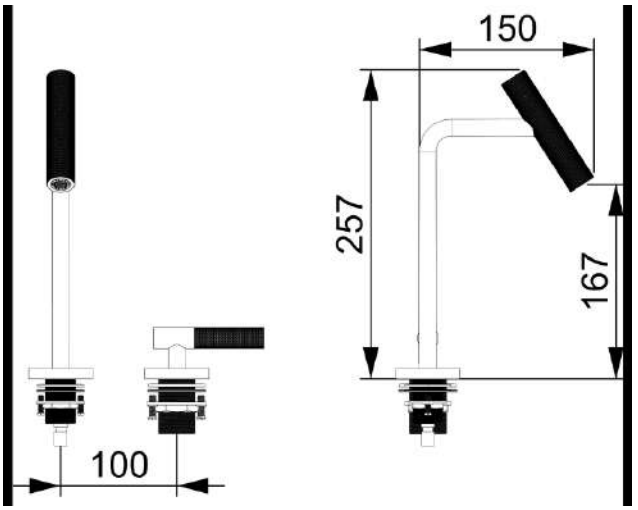

Cotes en mm · hauteur 257, saillie 150, hauteur sous bec 167, entraxe bec / manette 100.

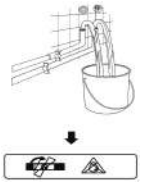

Purger

Faites couler l'eau chaude et froide quelques instants pour évacuer sable et résidus avant le raccordement.



Vérifier le perçage

2 perçages Ø 35 mm, espacés de **10 cm minimum** d'axe en axe.



Outils

Tournevis et clé à molette. Coupez l'arrivée d'eau générale.

Flexibles : ni pliés, ni tordus, ni vrillés



Légère courbure

✓ OUI

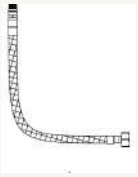

Angle arrondi

✓ OUI



Pliure

× NON

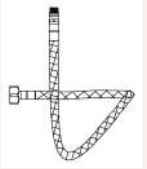

Boucle

× NON



Torsion

× NON

MONTAGE

Pièces & installation

02

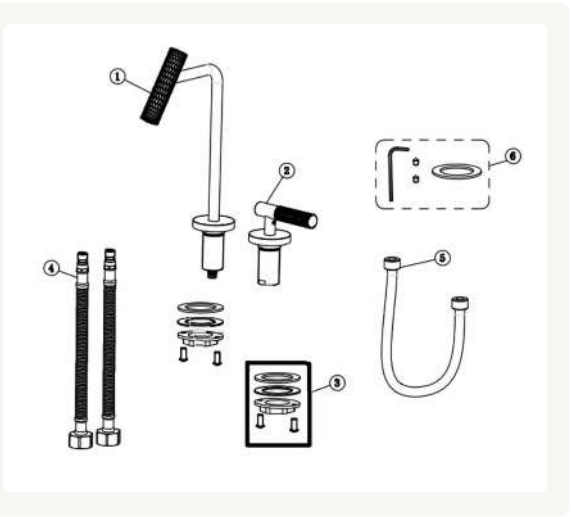

1	Corps (bec)	× 1
2	Manette	× 1
3	Set de fixation	× 2
4	Flexible d'alimentation	× 2
5	Flexible de liaison	× 1–2
6	Pièces détachées (clé Allen…)	× 1

> Outils : clé à molette, tournevis, clé Allen, ruban téflon. Ne démontez pas le corps du robinet, réglé en usine.

01
Percer le plan

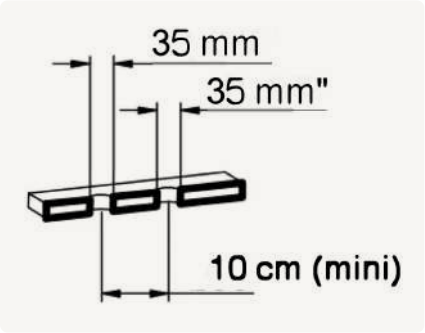

Deux trous de **Ø 35 mm**, espacés de **10 cm minimum** (bec et manette).

02
Insérer les éléments

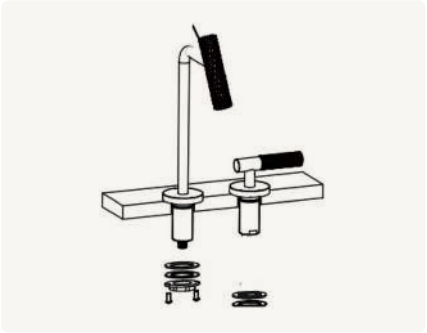

Passez le bec et la manette dans les perçages avec leurs joints, puis les sets de fixation par-dessous.

03
Fixer et serrer

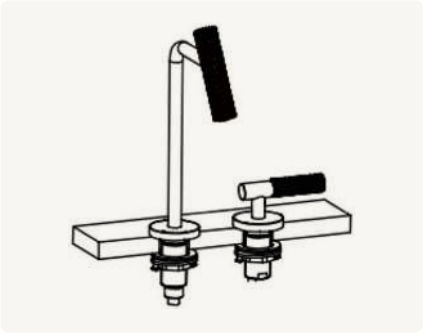

Bloquez chaque élément au plan avec son écrou de fixation. Alignez le bec avant le serrage final.

04
Relier bec et manette



Raccordez le **flexible de liaison** entre la manette (mitigeur) et le bec.

05
Alimenter

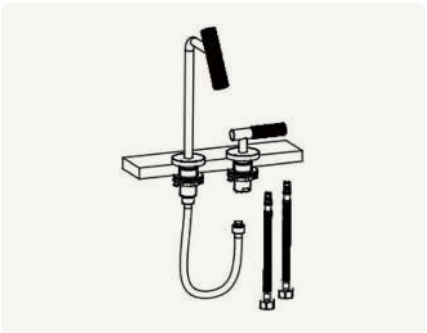

Raccordez les flexibles d'alimentation **eau chaude** et **eau froide** aux robinets d'arrêt (ruban téflon si besoin). Vérifiez l'étanchéité.

06
Dimensions

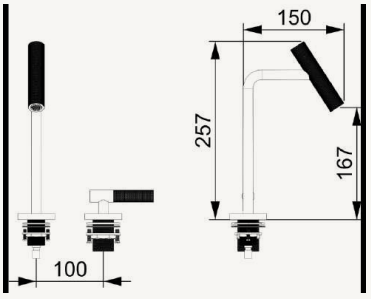

Contrôlez la position finale : hauteur, saillie et entraxe conformes au plan.

AU QUOTIDIEN

Entretien de la finition

03

Produits

Eau tiède et savon doux (liquide vaisselle neutre).

Matériel

Chiffon microfibre ou éponge non abrasive. Séchez après usage pour éviter le calcaire.

Application

Ne pulvérisez jamais directement sur le robinet : appliquez le produit sur le chiffon.

FINITION DORÉ BROSSÉ PVD

Recommandé

Chiffon microfibre légèrement imbibé d'eau tiède savonneuse. Essuyez dans le **sens du brossage**.

À éviter

Polish pour métaux, solvants, acides, tampons récurants.

Produits proscrits

Éponges abrasives (paille de fer, grattoir), poudres à récurer, ammoniaque, eau de Javel, acides concentrés : ils **détruisent définitivement** le traitement PVD.



Détartrer le mousseur

Des impuretés peuvent s'y accumuler et ralentir l'écoulement : dévissez-le, rincez-le, puis remettez-le en place.

Une baisse de débit ou un jet dévié vient généralement du calcaire dans le mousseur.

1. **Démontage** : desserrez le mousseur à la main ou à la clé, en intercalant un tissu pour ne pas rayer la finition.
2. **Bain** : plongez la grille et les pièces plastiques dans du vinaigre blanc tiède 30 à 45 minutes.
3. **Remontage** : rincez à l'eau claire (brosse à dents souple si besoin), puis revissez sans forcer.

Garantie

La garantie fabricant suppose une installation par un **professionnel qualifié**, dans le respect des normes, de cette notice et des règles de l'art, ainsi qu'un entretien conforme.

Vice caché

Défaut rendant le produit impropre à son usage, existant à la vente. Le consommateur doit en apporter la preuve et dispose de **2 ans** pour agir.

Garantie commerciale · 5 ans

Couvre les dysfonctionnements pendant sa durée si le produit a été correctement entretenu. Pièces d'usure (cartouche, revêtement, joints) : durée parfois réduite. Main-d'œuvre et dépose-repose exclues.

Non couvert

- Pièces d'usure (joints), consommables (filtres, mousseurs)
- Calcaire, traces d'eau, produits nettoyants agressifs
- Défauts liés à l'installation ou au transport
- Modifications sans effet sur l'usage

Fin de la garantie

- Non-respect de la notice ou de l'entretien
- Intervention d'une personne non qualifiée
- Usure normale, dégradation, mauvaise utilisation
- Gel, inondation, incendie, catastrophe naturelle

i **Le calcaire n'est jamais couvert.** Il bloque la cartouche, abîme les joints et réduit le débit du mousseur : détartrez d'autant plus souvent que votre eau est dure. Hors garantie, transport, diagnostic, pièces et main-d'œuvre sont à la charge du client.

Une question ? Notre équipe vous accompagne.

masalledebain.com

GROUPE ART ET STYLES · SPÉCIALISTE SALLE DE BAIN DEPUIS 1974

☎ 01 84 25 42 54 ✉ Contact@masalledebain.com www.masalledebain.com