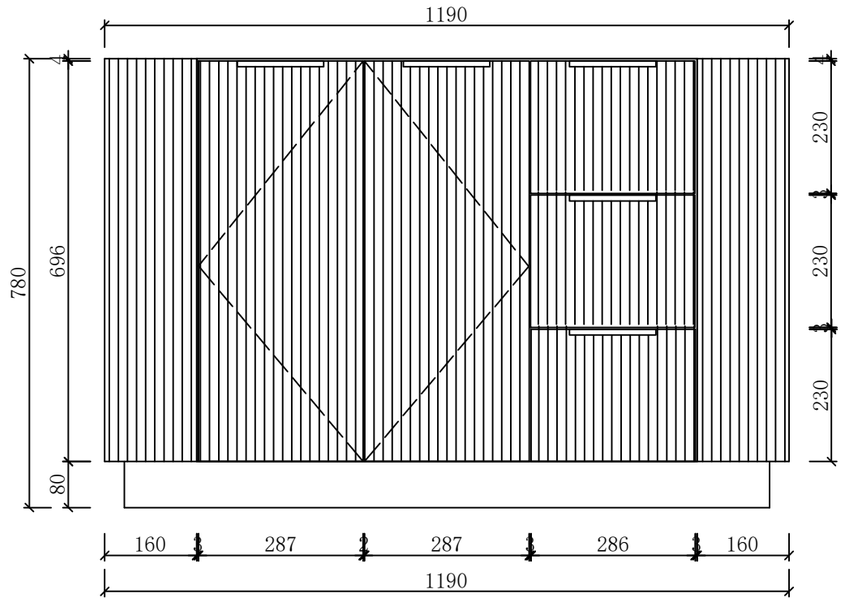
1190
780
696
80
230
230
230
160
287
287
286
160
1190

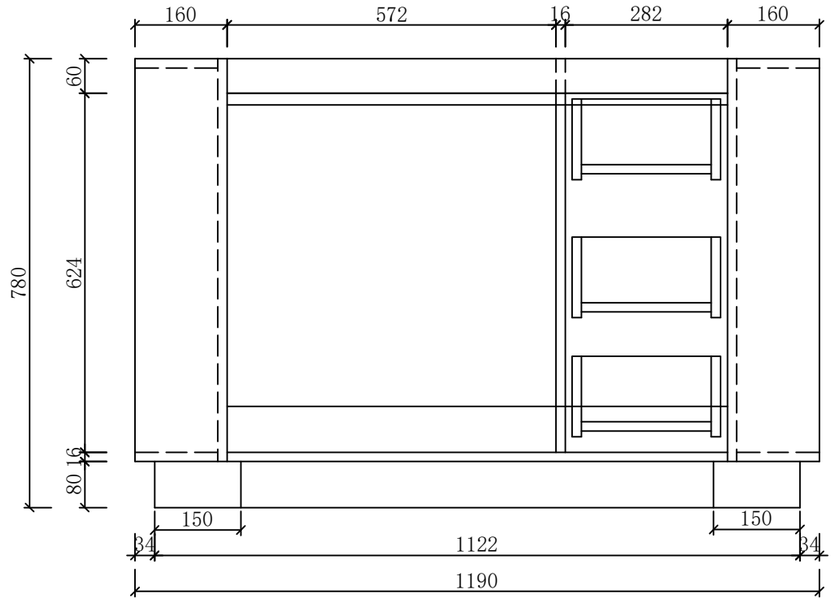
160
572
16
282
160
780
624
60
80
16
150
150
34
1122
34
1190

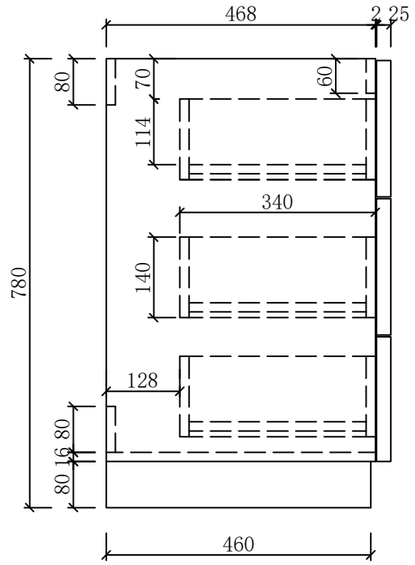
468
2
25
780
80
70
60
114
340
140
128
80
16
80
460

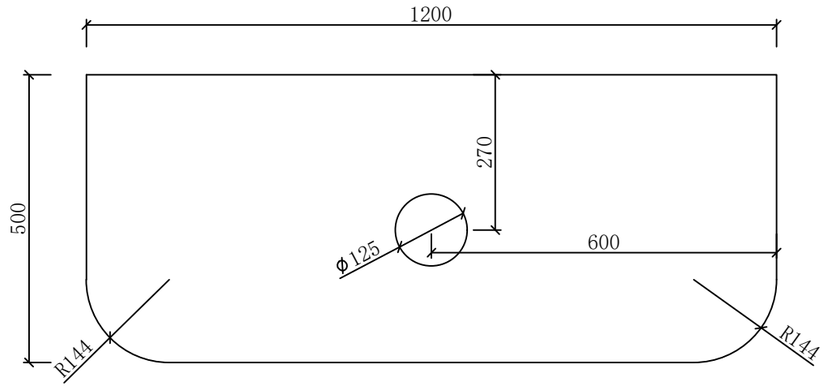
1200
500
270
600
φ125
R144
R144

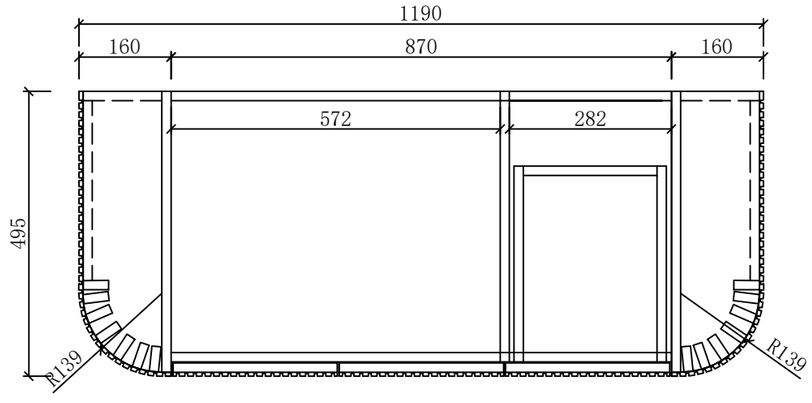
1190
160
870
160
572
282
495
R139
R139