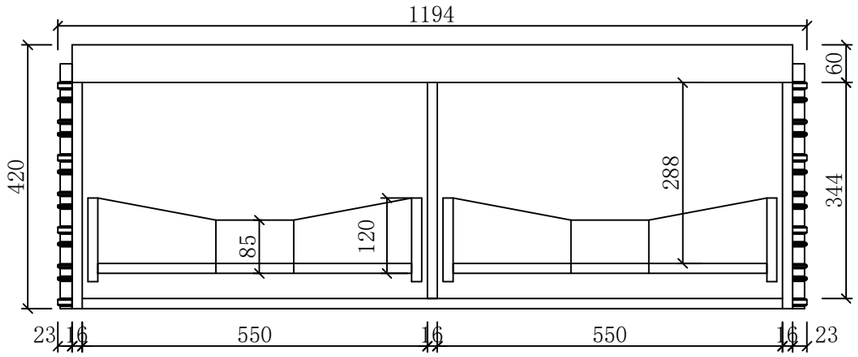
1194
420
60
344
288
85
120
23
16
550
16
550
16
23

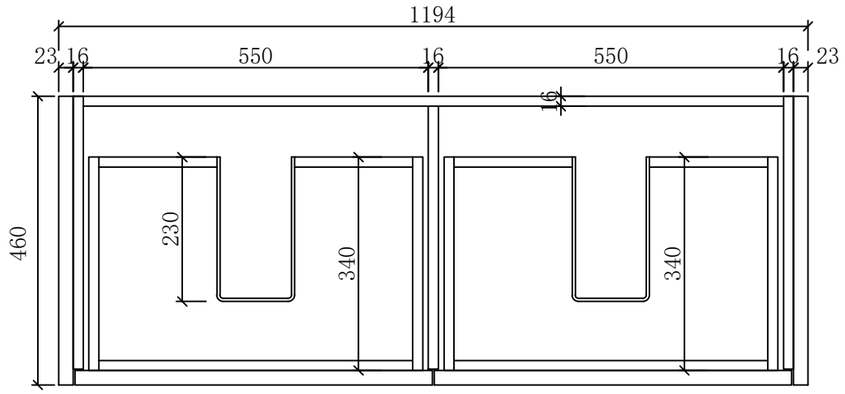
1194
23
16
550
16
550
16
23
16
460
230
340
340

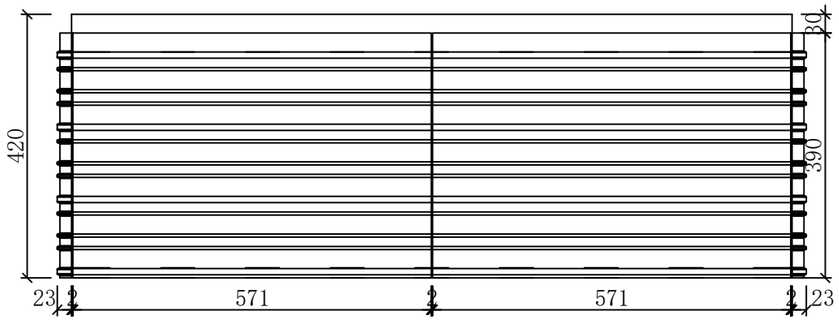
30
420
390
23
571
571
23

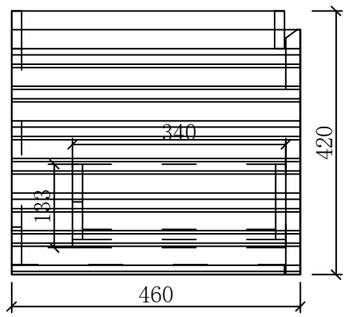
340
420
133
460

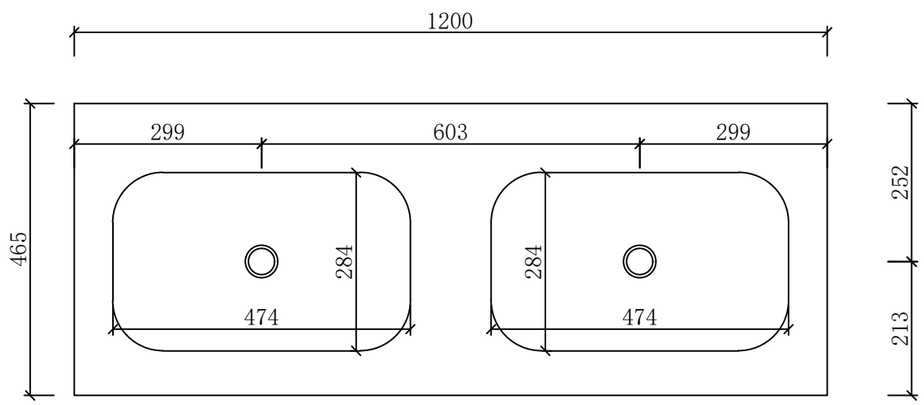
1200
299
603
299
465
252
213
284
284
474
474